НАСОС ДЛЯ ФОНТАНОВ С УЛЬТРАФИОЛЕТОВЫМ ИЗЛУЧЕНИЕМ

ИНСТРУКЦИЯ

CUF-2511/5011/6011

Интернет-магазин «Капелька»
www.kapelka.com 8 (495) 786-55-36 zakaz@kapelka.com

ПРЕДУПРЕЖДЕНИЕ

Просим прочитать эту инструкцию по эксплуатации и ознакомиться с данным устройством до включения его в работу. Для правильного и безопасного использования этой системы необходимо строго соблюдать инструкции по технике безопасности. Из соображений безопасности к использованию этого устройства не допускаются дети и подростки до 16 лет, а также лица, которые не в состоянии оценить потенциальные опасности или не ознакомившиеся с настоящими инструкциями.

ВНИМАНИЕ!

CUF - это условное обозначение очистительного оборудования с ультрафиолетовым излучением, которое может работать в различных сочетаниях. Оно включает в себя водяной насос и одну лампу ультрафиолетового излучения. Любое повреждение данного оборудования или его неправильная эксплуатация приведут к опасному воздействию излучения на кожу и глаза. Поэтому в случае какого-либо повреждения этого оборудования, его нельзя будет больше использовать. Это оборудование не предназначено для самостоятельного использования лицами (включая детей) с пониженными физическими и умственными способностями, нехваткой опыта и знаний. К эксплуатации этого оборудования они могут быть допущены только под руководством и контролем опытного лица, ответственного за их безопасность. Оборудование следует содержать в месте, не доступном для детей. В целях обеспечения личной безопасности к использованию данного оборудования нельзя допускать детей и подростков до 16 лет, а также лиц, которые не могут оценить важность данной инструкции.

1. Это оборудование следует размещать под водой. Обеспечьте, чтобы оборудование было полностью погружено в воду на глубину не более 2 м.
2. Если воды недостаточно для полного погружения оборудования, просим ни в коем случае не подключать его к электропитанию во избежание его работы в безводном режиме, приводящем к повреждению.
3. Так как ультрафиолетовая лампа выполнена из кварцевого стекла, просим не ронять и не бить её.
4. Оборудование нельзя подключать к электропитанию до тех пор, пока не будут установлены все его детали.

5. В случае какого-либо повреждения силового кабеля, ультрафиолетовой лампы или корпуса этого оборудования, то данное оборудование уже нельзя использовать. И его следует списать как негодное.
6. Просим обеспечить, чтобы напряжение и частота тока электропитания соответствовали значениям, указанным на бирке оборудования.
7. При установке данного оборудования следует руководствоваться правилами по установке прудовых насосов.
8. Данное оборудование следует заземлять. И специалист должен проверить правильность выполненного заземления. Из соображений безопасности мы рекомендуем заказчику установить защиту от тока утечки.
9. Запрещено тянуть соединительный кабель Просим держать соединительный кабель вдали от источника тепла, грязи или острых предметов.
10. Когда насос при работе необычно шумит, просим отключить его и проверить причину шума.
11. В случае приближения морозов просим убрать фильтр, чтобы он не треснул от мороза.
12. Загрязнение трубки из кварцевого стекла оказывает влияние на работу оборудования. Просим своевременно чистить её.
13. Когда корпус засоряется песком и мусором, это может вызвать разрушение кварцевой трубки и водяного насоса. Поэтому просим на вход воды поставить фильтровальную губку. И своевременно чистить её. (раз в месяц).
14. Ультрафиолетовое излучение вредно для глаз и кожи. Просим не смотреть на него и не допускать, чтобы оно непосредственно воздействовало на кожу.
15. Для установки или ремонта данного оборудования необходимо отключить источник электроснабжения.

1. ИНСТРУКЦИЯ

1. Это оборудование включает в себя фильтровальную губку, ёмкости с фильтрующим материалом, ультрафиолетовую лампу и водяной насос. Это оборудование требует наличия определённого водяного канала, пригодного для крытых и наружных садовых прудов, выращивания водных организмов, стерилизации чистой воды и устройства водяных фонтанов.
2. Работающий насос подаёт воду от крышки фильтра до фильтровальной губки, а затем до ультрафиолетовой лампы. Внутри ультрафиолетовой лампы имеющиеся в воде вредные бактерии и водоросли будут гибнуть. Затем вода выходит наружу к конечному

потребителю.

3. Конструкция ультрафиолетовой лампы выполнена в герметичном исполнении, при котором её ультрафиолетовое излучение не будет рассеиваться. Ультрафиолетовая лампа мощностью 253.7нм будет убивать вредные бактерии и водоросли, поддерживая воду в хорошем состоянии.

Модель	Напряжение	Мощность	Мощность УФ-лампы	H-max	Произв-ть	Адаптер корпуса	Вес
CUF-2511	110-120В/60Гц	32Вт	13Вт	1,6м	1000л/час	$\frac{1"}{2} \sim \frac{3"}{4} \sim 1"$	5,4кг
CUF-5011		47Вт	13Вт	2,0м	2000л/час	$\frac{1"}{2} \sim \frac{3"}{4} \sim 1"$	5,7кг
CUF-6011		59Вт	13Вт	2,5м	2500л/час	$\frac{1"}{2} \sim \frac{3"}{4} \sim 1"$	5,9кг
CUF-2511	220-240В/50Гц	30Вт	11Вт	1,6м	1000л/час	$\frac{1"}{2} \sim \frac{3"}{4} \sim 1"$	5,4кг
CUF-5011		45Вт	11Вт	2,0м	2000л/час	$\frac{1"}{2} \sim \frac{3"}{4} \sim 1"$	5,7кг
CUF-6011		57Вт	11Вт	2,5м	2500л/час	$\frac{1"}{2} \sim \frac{3"}{4} \sim 1"$	5,9кг

2. ПЕРЕЧЕНЬ СОСТАВНЫХ ЧАСТЕЙ И ЭЛЕМЕНТОВ ИЗДЕЛИЯ

1	Напорная часть	**8**	Ёмкости с фильтрующим материалом	**15**	Гайка крепления
2	Колено трубопровода 1	**9**	Плита рабочего колеса	**16**	Соединительная труба
3	Корзина фильтра	**10**	Корпус фильтра	**17**	Основание фонтанирующих устройств
4	Хомут	**11**	Адаптер	**18**	Головка фонтана (тип Вулкан 1)
5	Губка	**12**	Водяной насос	**19**	Головка фонтана (тип Вулкан 2)
6	Ультрафиолетовая лампа	**13**	Тройниковое соединение	**20**	Головка фонтана (тип Палатка)
7	Колено трубопровода 2	**14**	Фланец		

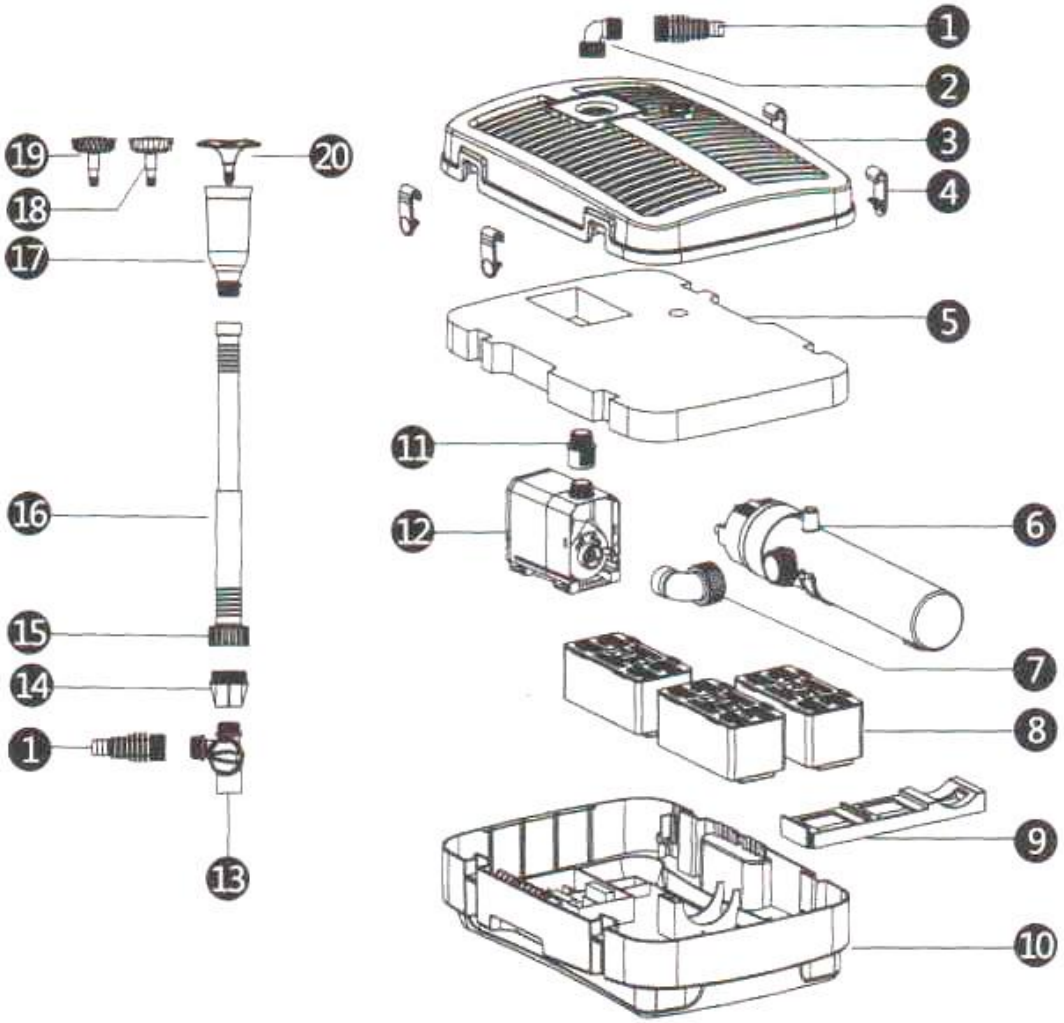

3. УЛЬТРАФИОЛЕТОВАЯ ЛАМПА

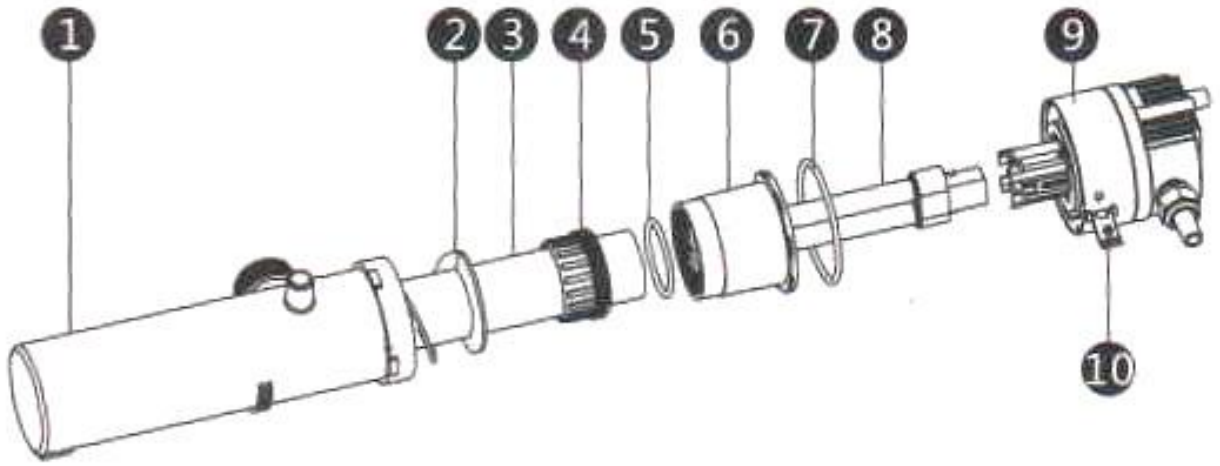

6-1	Корпус УФ-лампы	**6-6**	Муфта кварцевой трубки
6-2	Спиральная втулка	**6-7**	Уплотнительное кольцо 60x3,1
6-3	Кварцевая трубка	**6-8**	Трубка ультрафиолетового излучения
6-4	Гайка крепления	**6-9**	Головка ультрафиолетового излучения
6-5	Уплотнительное кольцо 45x4	**6-10**	Предохранительная защёлка

4. ВОДЯНОЙ НАСОС

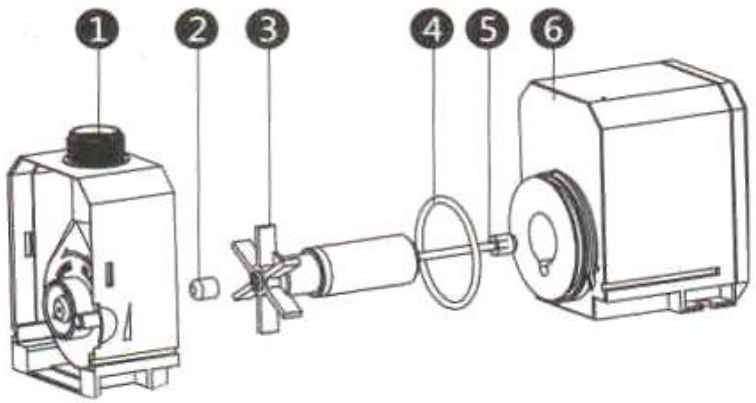

12-1	Камера рабочего колеса
12-2	Резиновая опора
12-3	Ротор
12-4	Уплотнительное кольцо
12-5	Соединение
12-6	Электродвигатель

5. УСТАНОВКА И ТЕХНИЧЕСКОЕ ОБСЛУЖИВАНИЕ

Просим отключить электропитание, когда Вы собираетесь производить внутреннюю очистку или замену УФ-лампы. При внутренней очистке или замене УФ-лампы просим в качестве справочника руководствоваться нижеприведенным перечнем составных частей и элементов изделия.

5.1 УСТАНОВКА

Соединить вместе детали по поз. 17-16-15-14-13, выбрать подходящую фонтанную головку из поз. 18-19-20 и подсоединить к поз. 11. Отрегулировать высоту фонтанного блока и погрузить оборудование под воду. В случае, если это оборудование будет использоваться только для забора воды, то Вы можете соединить только поз. 1-2, - подсоединять фонтанный блок не требуется.

5.2 ТЕХНИЧЕСКОЕ ОБСЛУЖИВАНИЕ

Техническое обслуживание фильтровальной губки и фильтрующего материала:

1. Снять фонтанный блок, отвинтить винт и разжать два хомута со стороны корзины фильтра, затем Вы можете открывать корзину фильтра.
2. Вытащить фильтровальную губку и ёмкости с фильтрующим материалом, почистить или заменить их (предлагаем чистить фильтровальную губку раз в неделю).

5.3 ТЕХНИЧЕСКОЕ ОБСЛУЖИВАНИЕ УФ-ЛАМПЫ

1. Вытащить УФ-лампу и открыть предохранительную защёлку, провернуть компоненты затемняющего цилиндра (поз. 6-1, 6-2, 6-3, 6-4, 6-5, 6-6) против часовой стрелки до упора, затем вытащить кварцевую трубку. Теперь Вы можете заменять Вашу УФ-лампу.
2. Если Вам нужно почистить кварцевую трубку, просим вытащить компоненты из затеняющего цилиндра, отвинтить вин5.4 т по поз. 6-4. Затем Вы можете вытаскивать кварцевую трубку и чистить её.

5.4 ТЕХНИЧЕСКОЕ ОБСЛУЖИВАНИЕ ВОДЯНОГО НАСОСА

1. Повернуть камеру рабочего колеса против часовой стрелки до упора, затем Вы можете отделить камеру рабочего колеса от корпуса насоса.
2. Вытащить рабочее колесо, промыть его чистой водой с очищением от грязи подходящей щёткой.

5. ХРАНЕНИЕ В ЗИМНЕЕ ВРЕМЯ

1. Вытащить оборудование из воды.
2. Тщательно очистить оборудование.
3. Проверить наличие деталей и состояние оборудования.
4. Поставьте это оборудование в место, где нет мороза, и храните в чистом контейнере.

6. БЫСТРОИЗНАШИВАЕМАЕ ДЕТАЛИ

1. Трубка ультрафиолетового излучения.
2. Фильтрующие материалы (биошарикиl, гравий, фильтровальная губка).

7. УСТРАНЕНИЕ НЕИСПРАВНОСТЕЙ

Неисправность	Причина	Меры по устранению
Водяной насос не работает	• Нет электропитания. • Подгорел. • Заклинило рабочее колесо. • Работает без воды.	• Подключите электропитание. • Заменить водяной насос. • Прочистить засорение. • Погрузить оборудование под воду и включить его электропитание снова.
Водяной насос избыточно шумит	• Что-то попало в камеру рабочего колеса или сломался вал. • Износился вал или крышка вала.	• Вскрыть водяной насос и очистить его от мусора. • Заменить вал или крышку вала.
Недостаточно воды для водяного насоса	• Сломано рабочее колесо или закрыт клапан подачи воды. • Заблокированы вход в оборудование или в насос. • Пониженное напряжение по сравнению с требуемым.	• Заменить блок рабочего колеса или открыть клапан подачи воды. • Прочистить засорение. • Обеспечить требуемое напряжение.
УФ-лампа не работает	• Нет электропитания. • Сломана УФ-трубка. • Соединение УФ-трубки • не плотное.	• Подключите электропитание. • Замените УФ-трубку. • Обеспечить плотность соединения. УФ-трубки.

8. ГАРАНТИЯ

1. **Срок гарантии - 1 год**, исчисляемый с даты счёта-фактуры о продаже (а также с даты покупки) до даты, указанной в гарантийном талоне.
2. Быстроизнашиваемые детали насоса не входят в рамки настоящей гарантии.
3. Гарантия не распространяется повреждения, вызванные неправильным использованием, и вымышленные повреждения.